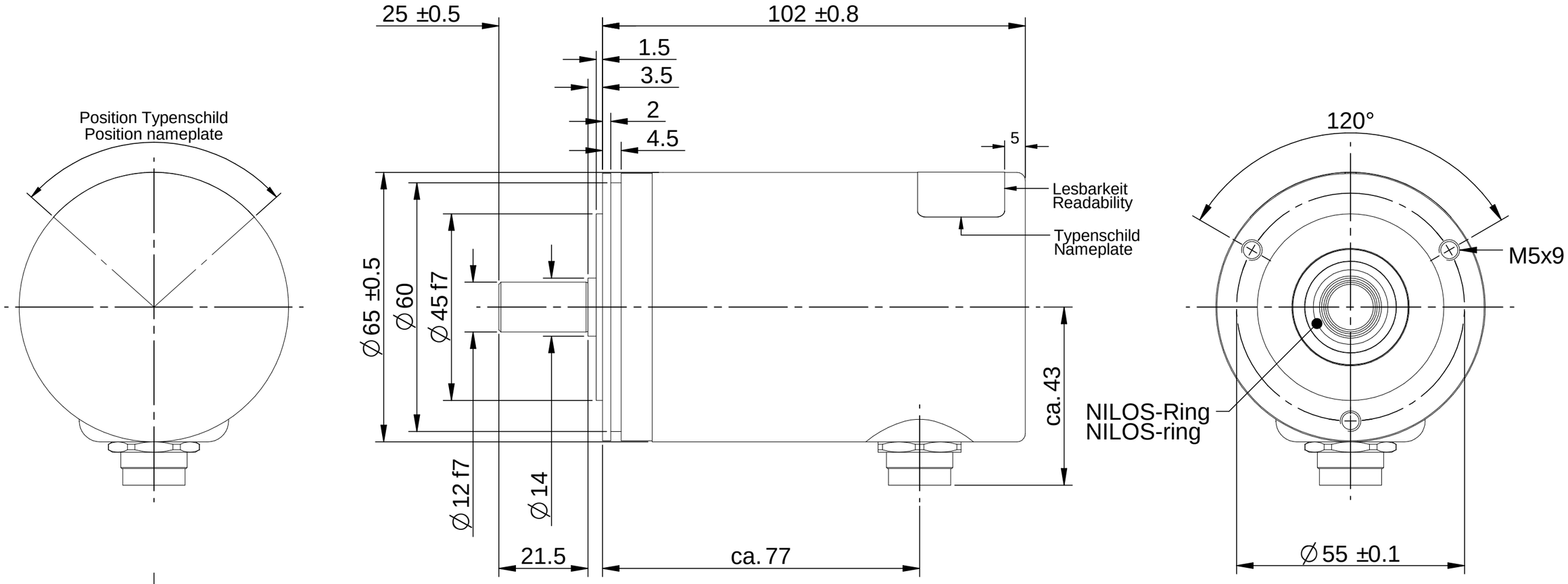

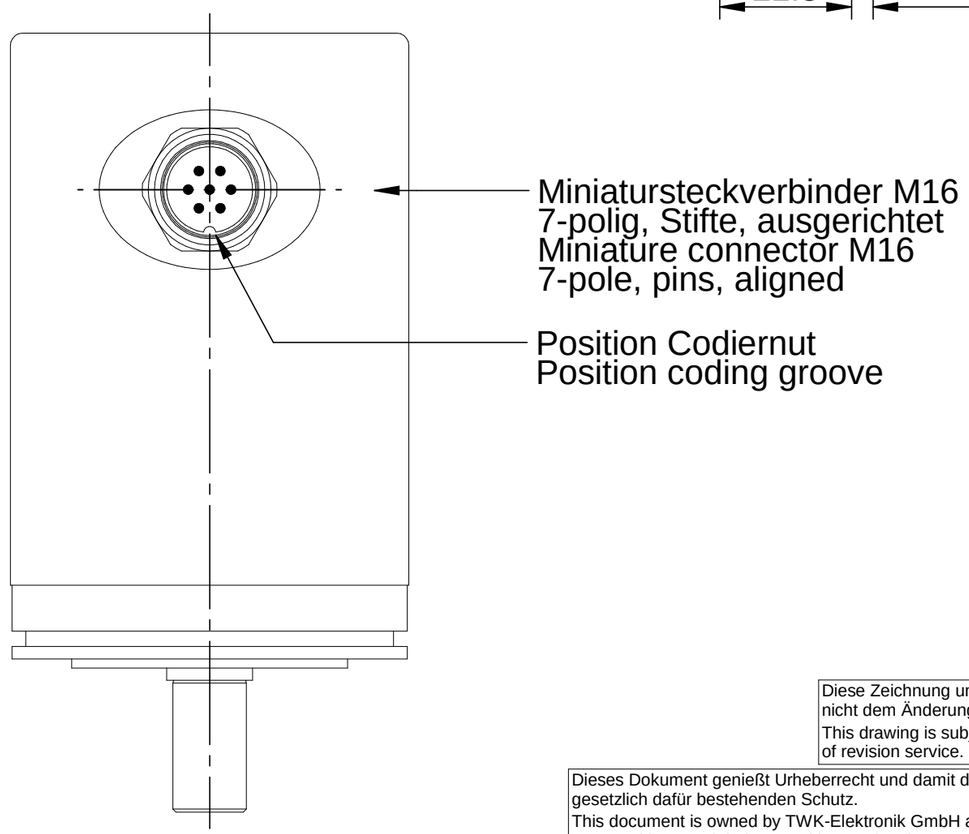

Diese Zeichnung unterliegt nicht dem Änderungsdienst.
This drawing is subject to out of revision service.

Dieses Dokument genießt Urheberrecht und damit den gesetzlich dafür bestehenden Schutz.
This document is owned by TWK-Elektronik GmbH and is protected by copyright laws and international treaty provisions.

TWK-ELEKTRONIK GmbH
Bismarckstr. 108
D-40210 Düsseldorf
Tel.: +49 211 96117-0
info@twk.de

Toleranzen DIN ISO 2768/m-K

Maßstab 1:1

Material:

Fa.:

SUPREME SENSORING TWK

	Datum	Name
Bearb.	15.05.2019	RS
Gepr.	16.08.2018	Sk
Norm		

Zusatz:

Zust.	Aenderung	Datum	Name

Einbauzeichnung / Drawing

CR 65 - SSI Standard

TZY 14912 AB / B - 3201

Blatt 1

1 Bl.