Accouplement sans jeu
Modèle KK14

- **Couple maximum : 8 Nm**
- **Constitué de 3 éléments ne présentant aucun jeu une fois montés par emboîtement axial sous précontrainte**
- **Transmission de couple sans jeu, rigidité adaptée et vibration parfaitement amortie**
- **Anneau, moyeu au diamètre d1 et moyeu au diamètre d2**
- **Conforme à la directive RoHS**

Accouplement KK14 à moyeux isolés électriquement

L'accouplement KK14 se compose de deux moyeux identiques (à frettes de serrage) en aluminium qui, grâce à des alésages différents, peuvent recevoir des axes de diamètres différents (tolérance H7). Il peut être monté ou démonté tout en laissant les moyeux fixés aux axes. Grâce aux dents à profil bombé de l'anneau élastique en polyuréthane, les deux parties sont montées sous précontrainte, isolées galvaniquement et sans jeu. Le maintien de l'écartement 's' permet de prolonger la durée de vie de l'accouplement et de garantir sont isolation électrique. Cet accouplement est approprié pour un entraînement avec accélérations et couples importants.

Accouplement KK14N

En option, l'accouplement peut être pourvu d'une rainure de clavette selon DIN 6885 Bl.1-JS9.

Accouplement selon ATEX 95 - KK14N-ATEX

Les accouplements sont attestés par les directives européennes 94/9/EG (ATEX 95) comme appareils de la catégorie 2G/2D et peuvent être ainsi utilisés dans les zones soumises aux explosions G1, G2, D21 et D22.

Numéro d'article : par ex. KK14N/12-10 - ATEX

Caractéristiques techniques

Couple nominal	4 Nm
Couple max.	8 Nm
Vitesse de rotation max.	12 000 min^{-1}
Rigidité torsionnelle statique	60,2 Nm/rad
Rigidité torsionnelle dynamique	180 Nm/rad
Rigidité radiale Cr	153 N/mm
Sans jeu, accouplement monté J	par moyeu : 2,8 x 10^{-6} kgm²
Sans jeu, accouplement monté J	anneau : 0,457 x 10^{-6} kgm²
Alésage tolérance ISO	H7
Mésalignement latéral max.	≤ 0,2 mm
Mouvement axial max.	≤ 1 mm
Débattement angulaire max.	≤ 1°
Température de travail	- 50 °C .... + 80 °C (longue durée) - 60 °C .... + 120 °C (courte durée)
Dureté Shore anneau	80 Shore-A
Matériau	
anneau	polyuréhtane
moyeu	AlMgSiSnBi (Stanal 32)
Poids	environ 50 g (pour diamètres d'alésages d1 / d2 = Ø 6 / Ø 10 mm)
Options	- Rainure de clavette DIN 6885 Bl.1-JS9 - ATEX95

Numéro d'article

KK14 S 12 - 12

- **12 - 12** : Diamètres des alésages **d1 / d2** ^{H7}
  - d2* : 6,0 / 8,0 / 10,0 / 12,0
  - d1*
- **12** : d1*
- **S** : S = isolé électriquement
  N = avec rainure pour clavette (DIN 6885 Bl.1-JS9)
- **KK14** : Modèle KK14

* alésages combinables

Instructions de montage

1. Tolérance recommandée pour arbres : k6 (h6).
2. Lors du montage, ne pas dépasser les valeurs indiquées concernant le couple et le mouvement axial.
3. Pour une longue durée de vie en utilisation continue, tenir compte des valeurs de couple et de désalignement (du désalignement latéral en particulier).
4. Un arrêt de vis supplémentaire n'est pas nécessaire.

Dimensions en mm

KK14S à moyeux isolés électriquement

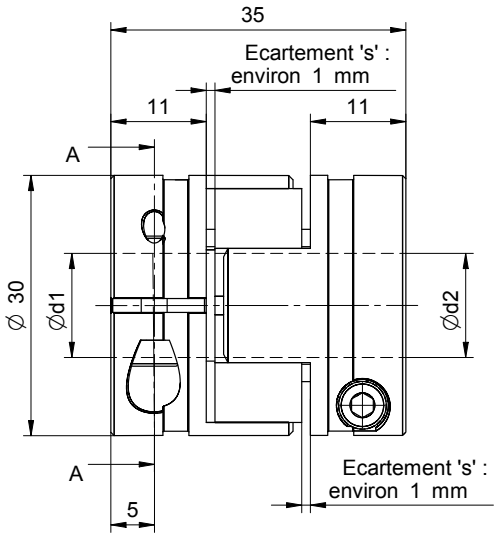

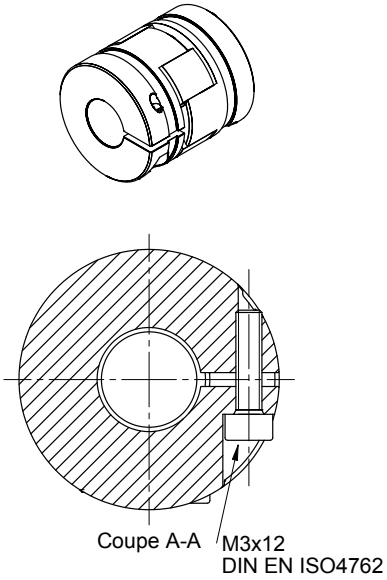

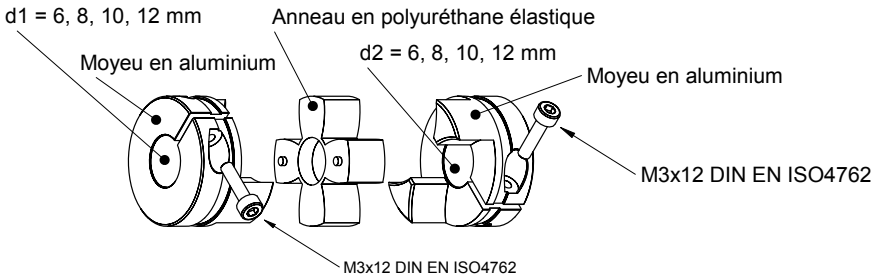

KK14N avec rainure pour clavette

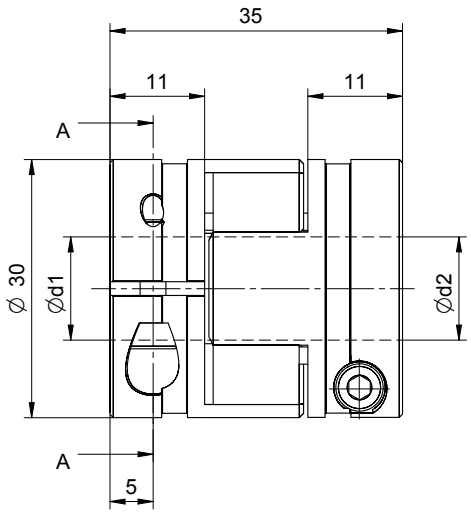

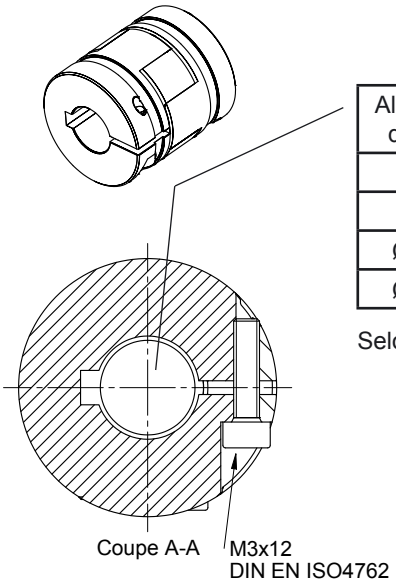

Alésage d1/d2	Rainure pour clavette
Ø 6	2 x 2
Ø 8	2 x 2
Ø 10	3 x 3
Ø 12	4 x 4

Selon DIN 6885 Bl.1 - JS9

Tolérance

Diamètre en mm	Tolérance en µm		
	Alésage	Axe	
	H7	k6	h6
Ø 6	+12/ 0	+9/ +1	0/ -8
Ø 8, 10	+15 0	+10/ +1	0/ -9
Ø 12	+18/ 0	+12/ +1	0/ -11